男 子 シングルス

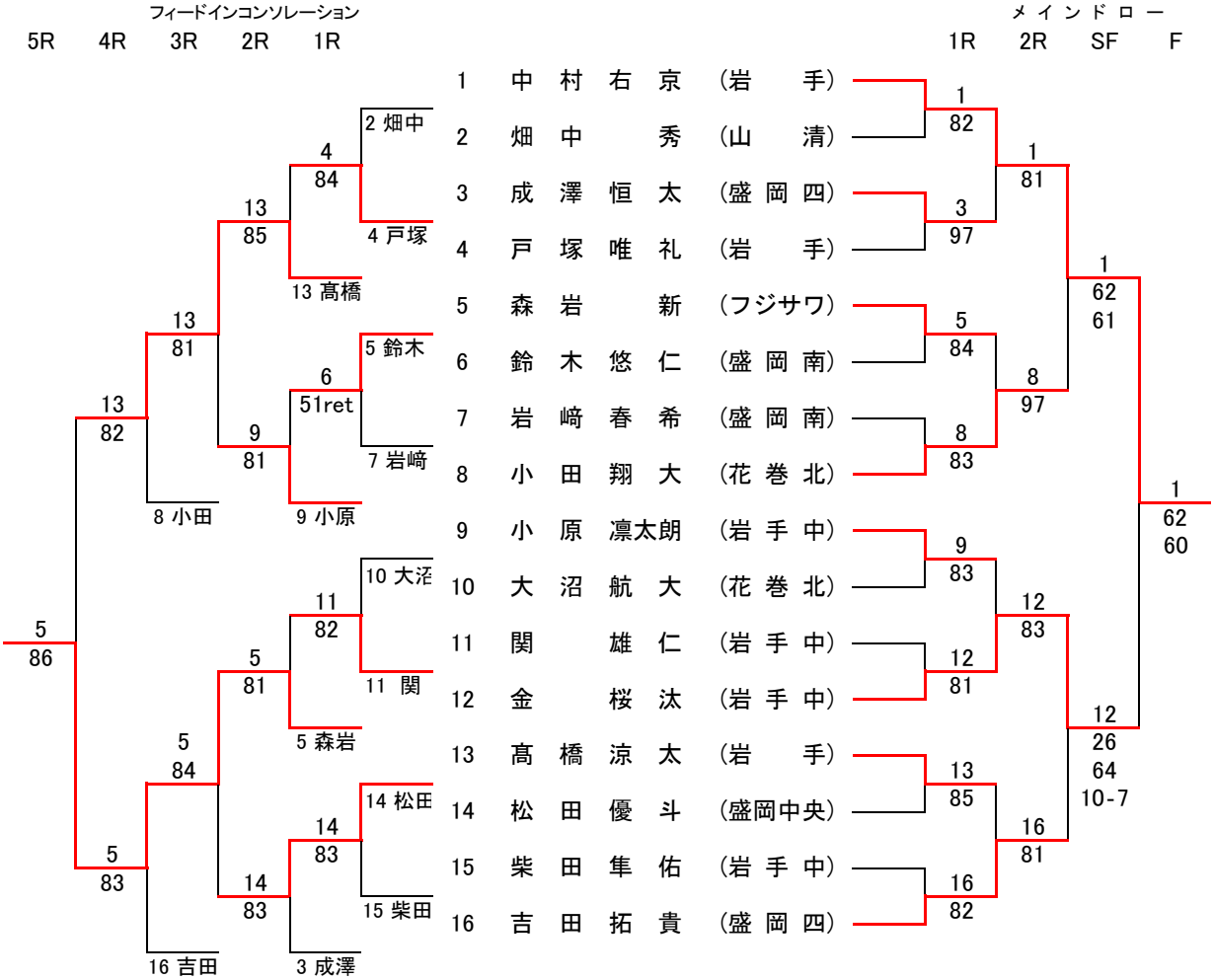

順位決定戦 〈5位・6位〉

8 小田翔大 (花巻北)
16 吉田拓貴 (盛岡四)
8 85

女 子 シングルス

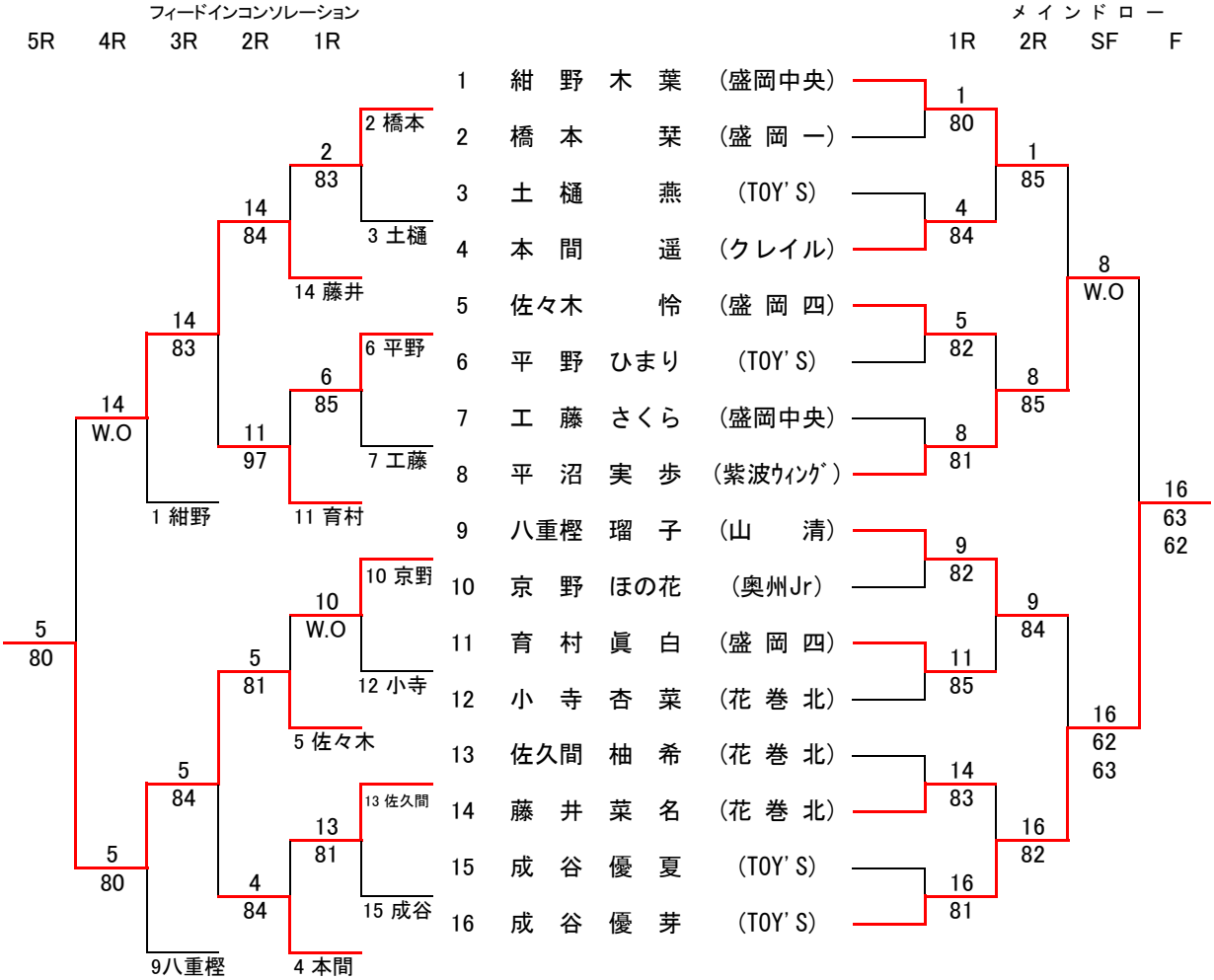

順位決定戦 〈5位・6位〉

1 紺野木葉(盛岡中央)
9 八重樫瑠子(山清)
9 W.O